M1116

Pentalock	L	R	S
A(2170)	2170	290	286.5
B(1970)	1970	190	186.5
C(2370)	2370	390	386.5

lengte	Y	Z
A(2170)	310	219
B(1970)	210	119
C(2370)	410	319

Sluitlatten type:
6874-2 (L of R)
6874-6 (L of R)
6874-9 (L of R)
6874-16
6874-19 (L of R)
6874-42
6874-46

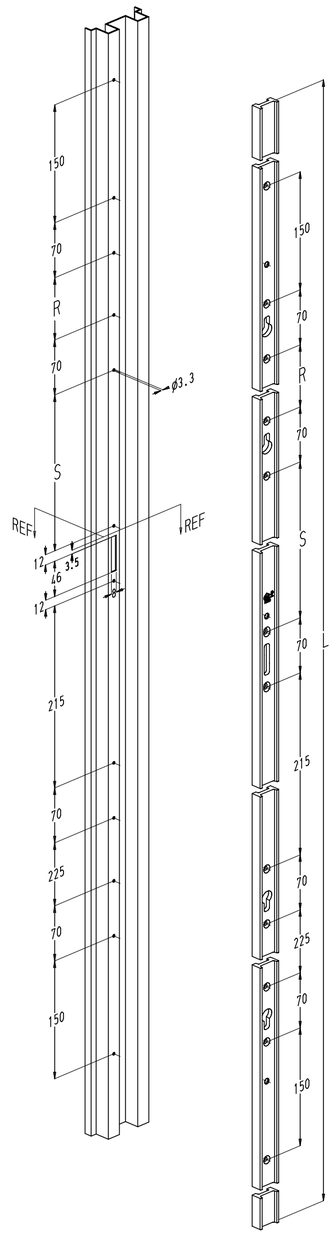

Sluitlatten type:
6876-2 (L of R)
6876-12 (L of R)

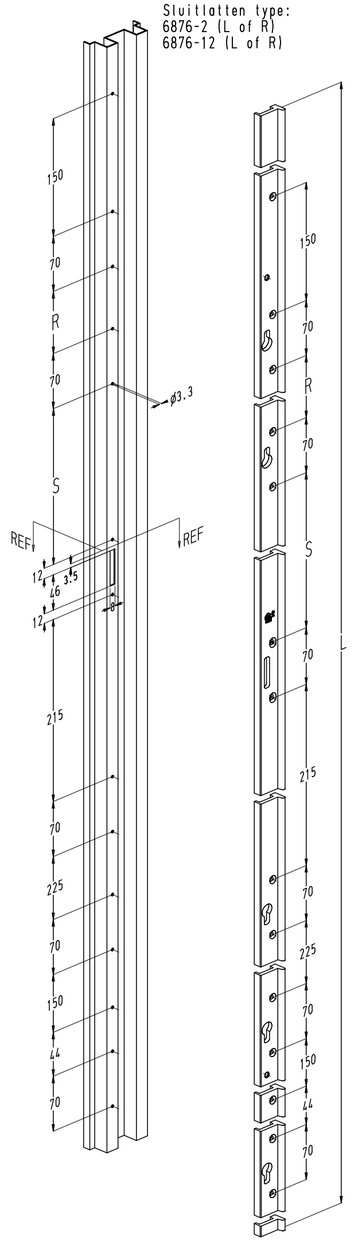

Schuifdeursloten type:
6774S-U20
6774S2-U20
6774S-U24

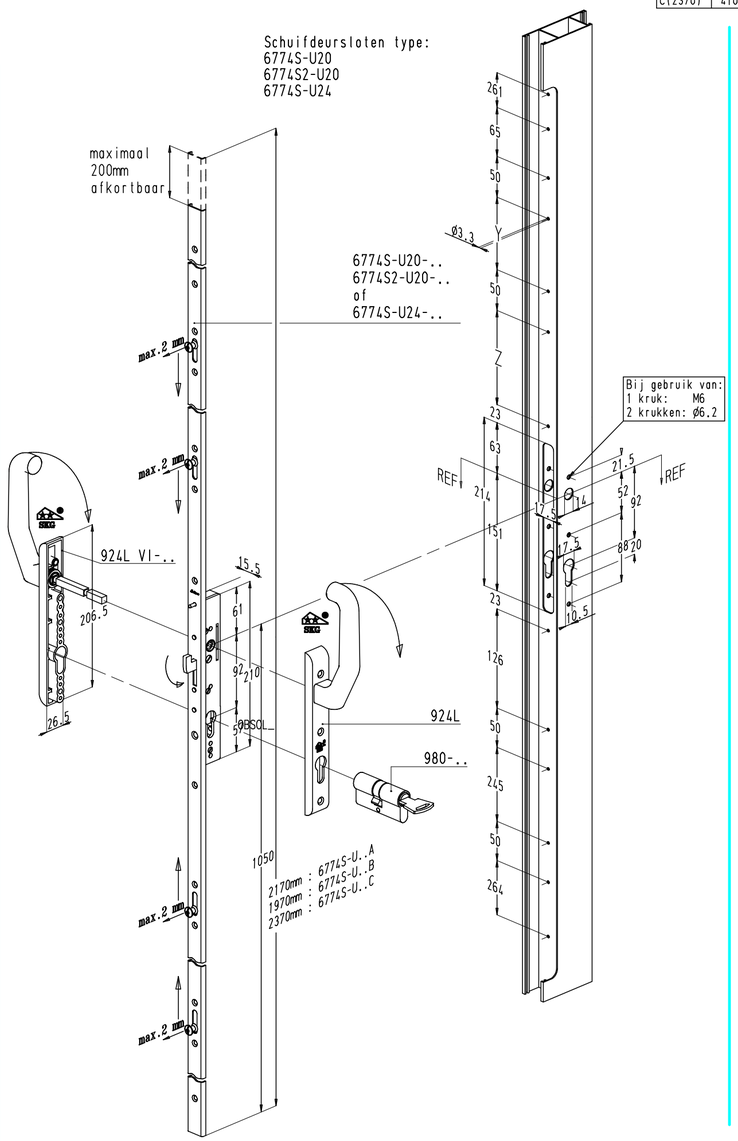

Schuifdeursloten type:
6776S-U24

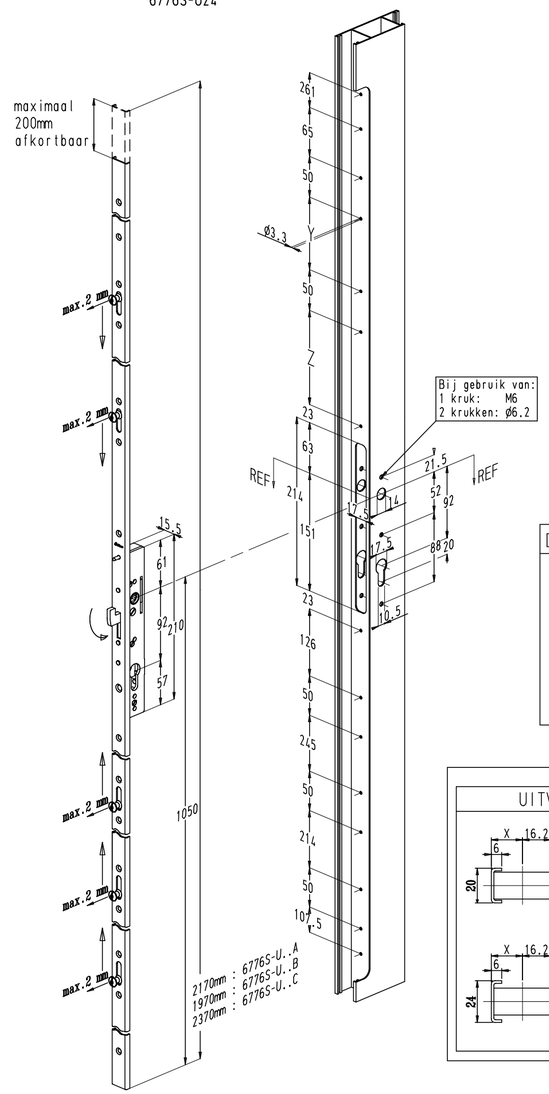

DETAIL SLUITHAAK

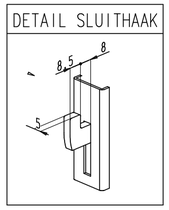

UITVOERINGEN

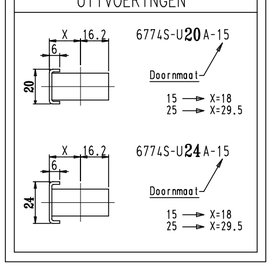

BEVESTIGING SLOT	
In aluminiumwand	In isolator
Blindklinkmoeren + M5 schroeven type DIN 965	Aantrekstukken aan achterzijde isolator (profielafhankelijk)

BEVESTIGING SLUITPLAAT	
Aluminium wanddikte < 3 mm	Aluminium wanddikte > 3 mm
Blindklinkmoeren + M5 schroeven type DIN 965	Plaatschroeven met diameter 4.8 type DIN 7982
Extra hulpprofiel of diktelat van min. 3 mm dik met M5 schroeven type DIN 965 of plaatschroeven met diameter 4.8 type DIN 7982	

Opmerking:
Voor meer details betreffende de montage van de handgrepen, verwijzen wij naar tekening 6-sd10787.

SKG

Sloten

Sobinco NV
Certificaat nr. 683.212.02

SKG

Slotplaten

Sobinco NV
Certificaat nr. 683.612.05

						gr.
BASISSTUK - BASIC PART. PIECE DE BASE - ERSATZTEIL		ONDERDEEL VAN - PART OF PARTIE DE - UNTERTEIL VON	TOLERANTIE - TOLERANCE TOLERANZ	OPMERKINGEN - REMARKS REMARQUES - BEMERKUNGEN	MAT. - WERKSTOFF	GEWICHT - WEIGHT POIDS
GETEKEND-DRAWN DESS.-GEZEICHN.	DATUM DATE	OPMERKINGEN -REMARKS REMARQUES - BEMERKUNGEN	SCHAAL - SCALE ECHELLE - MASSST.	Montagerichtlijnen inbraakvertragende Pentalock en slotplaten		
F.R.	29.10.03		1/5			
B.V.	03.07.09	aanp. gaten en toegev. nrs.				
B.V.	05.08.10	toevoegen 6874-42 en S2				
B.V.	13.11.14	tabellen met bevestiging	WAREGEMSTR.5 9870 ZULTE BELGIUM 32 9 388 88 81	Sobinco	TEKENING - SKETCH DESSIN - ZEICHNUNG	
B.Vk.	27.04.20	M-nummer + Certificaat			NR. : 13-sd11798	

Eigendom uitdrukkelijk voorbehouden. Verminderingdiging of mededeling aan derden, in welke vorm ook, is zonder schriftelijke toestemming van N.V. SOBINCO niet toegelaten.

Tous droits strictement réservés. Reproduction ou communication à des tiers interdite sous quelque forme que ce soit sans autorisation écrite de la S.A. SOBINCO.

All rights strictly reserved. Reproduction or issue to third parties in any form whatever, is not permitted without written authorization from the N.V. SOBINCO.

Alle Rechte ausdrücklich vorbehalten. Verfielfältigung oder Mitteilung an Dritte gleichgültig in welcher Form, ist ohne schriftliche Genehmigung des N.V. SOBINCO nicht gestattet.